"KMB TRANS GROUP" ЖШС
Қазақстан Республикасы, 050028,
Алматы қ., Северное кольцо к., 49, оф. 303
тел.: +7 727 354 05 20
e-mail: info@kmb.kz
web: www.kmb.kz

ТОО "KMB TRANS GROUP"
Республика Казахстан, 050028
г. Алматы, ул. Северное кольцо, 49, оф. 303
тел.: +7 727 354 05 20
e-mail: info@kmb.kz
web: www.kmb.kz

Аксиально-поршневой насос FEYZ

Технические данные

НАСОС СТАНДАРТА ISO С 4 ОТВЕРСТИЯМИ И ИЗОГНУТОЙ ОСЬЮ

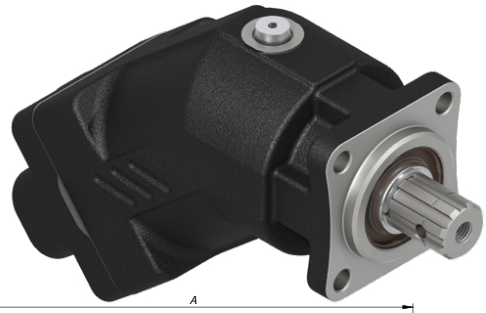

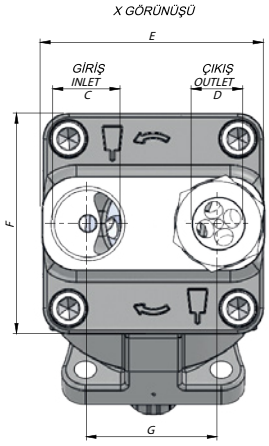

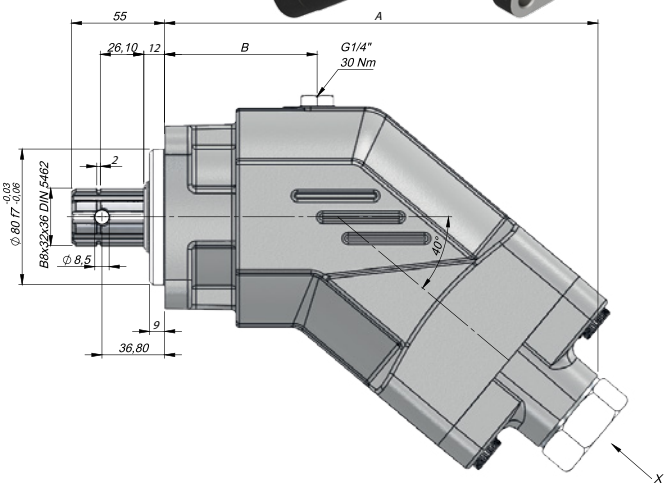

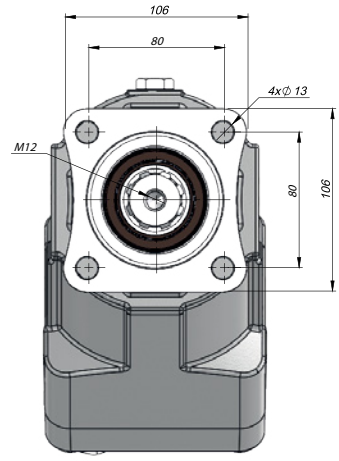

PISTON PUMP

Момент затяжки заглушек	
G1/2"	55-65 Nm
G3/4"	90-100 Nm
G1"	135-160 Nm
G1 1/4"	200-230 Nm

*(1) - Left - Левое вращение насоса
(2) - Right - Правое вращение насоса

Код товара	Рабочий объем	Макс. Давление Длительное	Мин. скорость	Max. скорость (об/мин)		A	B	C	D	E	F	G
	(см³/об)	(100%)(Бар)	(об/мин)	(НОМ.)	(MAX.)	(мм)	(мм)	(дюйм)	(дюйм)	(мм)	(мм)	(мм)
AP022SF111 AP022SF121	22	350	400	3050	4300	180	58	G3/4"	G1/2"	89	89	52
AP033SF111 AP033SF121	33			2750	3900							
AP045SF111 AP045SF121	45			2650	3800	210	78	G1"	G3/4"	108.7	108.7	59
AP056SF111 AP056SF121	56			2550	3700	218	80			110.5	108	64
AP065SF111 AP065SF121	65			2200	3200							
AP080SF111 AP080SF121	80			2150	3100	245	94	G1 1/4"	G1"	127	118	69
AP107SF111 AP107SF121	107			2000	2800	255				131.6	130	77
AP125SF111 AP125SF121	125	250	300	1750	2500							

ТОО "KMB TRANS GROUP"
г. Алматы, 050028, ул. Северное кольцо 49, офис 305
БИН 190140029940

тел.: +7 776 293 37 37
e-mail: info@kmb.kz
web сайт: www.kmb.kz